見積参考資料

工事名　R6徳耕　地すべり　上勝　うぐいす長寿命化対策工事（担い手確保型）

◇経費情報◇

工種区分	その他土木工事（2）
単価地区	徳島4
施工地域区分	山間僻地及び離島
前金支出割合	35%を超え　40%以下の場合
契約保証	金銭的保証を必要とする場合
現場環境改善費	計上しない

注意

◎「見積参考資料」は入札参加者の迅速で適正な工事費の見積りのための一資料であり、請負契約を拘束するものではない。

本工事は、「担い手確保モデル工事（発注者指定型）」であり、4週8休の経費補正（担い手確保モデル工事実施要領参照）を計上している。

本工事は，施工箇所ごとに共通仮設費及び現場管理費を算出する「施工箇所が点在する工事の積算方法」による工事である。

事業名	耕地地すべり防止事業　上勝地区
工事名	Ｒ６徳耕　地すべり　上勝　うぐいす長寿命化対策工事（担い手確保型）

項　目　名	内　　容
事業主体名	東部農林水産局（徳島）農村整備
事業名	耕地地すべり防止事業
地区名	上勝地区
工事名	Ｒ６徳耕　地すべり　上勝　うぐいす長寿命化対策工事（担い手確保型）
施工場所	
工事番号	
工事区分	
積算区分	当初積算
地域区分	徳島県
地区区分	徳島４
工期	
積算体系年月	令和６年７月
単価期適用年月	令和６年７月－Ａ
歩掛期適用年番号	
電力会社名	

事業名	耕地地すべり防止事業　上勝地区
工事名	Ｒ６徳耕　地すべり　上勝　うぐいす長寿命化対策工事（担い手確保型）

番号	項　目　名	規　　格	数　量	単位	金　額	備　考
	請負工事費					
	・工事価格					
	・消費税相当額（１０％）					
	工事内容					

事業名	耕地地すべり防止事業　上勝地区
工事名	Ｒ６徳耕　地すべり　上勝　うぐいす長寿命化対策工事（担い手確保型）

項　目　名	内　　容
工事名	
工事区分	
積算区分	
積算体系区分	【一般土木工事】
工種区分	その他土木工事(2)
工種体系区分	
工事工種体系年番号	
契約保証費	
前払金支出割合	35%を超え40%以下
電力区分	低圧・業者持・１年未満
週休２日補正	4週8休以上
熱中症対策補正（現場管理費）	0.00%
施工地域区分	山間僻地及び離島
現場環境改善費の計上	しない
3次元出来形管理補正(共通仮設費)	補正なし
3次元出来形管理補正(現場管理費)	補正なし

事業名	耕地地すべり防止事業　上勝地区
工事名	Ｒ６徳耕　地すべり　上勝　うぐいす長寿命化対策工事（担い手確保型）

項　目　名	数　量	単位	金　額	備　考
1 工事価格				
2 ・工事原価				
3 純工事費				
4 ・・直接工事費				
5 ・・・直接工事費（仮設工を除く）	1.000	式		
6 ・・・直接工事費（仮設工）	1.000	式		
7 ・・間接工事費				
8 ・・・共通仮設費				
9 ・・・・運搬費～営繕費等				
10 ・・・現場管理費				
11 ・・・・現場管理費（率計上）				
12 ・一般管理費等				

事業名	耕地地すべり防止事業　上勝地区
工事名	Ｒ６徳耕　地すべり　上勝　うぐいす長寿命化対策工事（担い手確保型）

項　目　名	数　量	単位	金　額	備　考
13 処分費等（直接工事費の内数）				
14 法定福利費概算額(工事価格の内数)				

事業名	耕地地すべり防止事業　上勝地区
工事名	Ｒ６徳耕　地すべり　上勝　うぐいす長寿命化対策工事（担い手確保型）

工　種　名　称	数　量	単位	金　額	備　考
直接工事費（仮設工を除く）内訳				
直接工事費（仮設工を除く）	1.000	式		
・地すべり防止工 7-1号排水路	1.000	式		
・・堆積土砂撤去工	1.000	式		
・地すべり防止工 7-3号排水路	1.000	式		
・・堆積土砂撤去工	1.000	式		
・地すべり防止工 7-4号排水路	1.000	式		
・・コルゲートフリューム更新	1.000	式		
・・堆積土砂撤去工	1.000	式		
・地すべり防止工 7-5号排水路	1.000	式		
・・堆積土砂撤去工	1.000	式		
・地すべり防止工 7-2号承水路	1.000	式		

事業名	耕地地すべり防止事業　上勝地区
工事名	Ｒ６徳耕　地すべり　上勝　うぐいす長寿命化対策工事（担い手確保型）

工　種　名　称	数　量	単位	金　額	備　考
・・堆積土砂撤去工	1.000	式		
・地すべり防止工 中山	1.000	式		
・・水路更新	1.000	式		

事業名	耕地地すべり防止事業　上勝地区
工事名	Ｒ６徳耕　地すべり　上勝　うぐいす長寿命化対策工事（担い手確保型）

工　種　名　称	数　量	単位	金　額	備　考
直接工事費（仮設工）内訳				
直接工事費（仮設工）	1.000	式		
・地すべり防止工 7-4号排水路	1.000	式		
・・モノレール設置工	1.000	式		

事業名	耕地地すべり防止事業　上勝地区
工事名	Ｒ６徳耕　地すべり　上勝　うぐいす長寿命化対策工事（担い手確保型）

名　称（規　格）	数　量	単位	単　価	金　額	備　考
直接工事費（仮設工を除く）					
・地すべり防止工 7-1号排水路	1.000	式			
・・堆積土砂撤去工	1.000	式			
床堀	4.000	m3			単A B単　1号
掘削	5.000	m3			単A B単　2号
のり面整形工	13.200	㎡			単A B単　3号
残土処理	9.000	m3			単A B単　4号
合　計					
・地すべり防止工 7-3号排水路	1.000	式			
・・堆積土砂撤去工	1.000	式			
床堀	2.000	m3			単A B単　5号
残土処理	2.000	m3			単A B単　6号
合　計					
・地すべり防止工 7-4号排水路	1.000	式			
・・コルゲートフリューム更新	1.000	式			
床堀	6.000	m3			単A B単　7号

事業名	耕地地すべり防止事業　上勝地区
工事名	Ｒ６徳耕　地すべり　上勝　うぐいす長寿命化対策工事（担い手確保型）

名　称（規　格）	数　量	単位	単　価	金　額	備　考
埋戻し	6.000	m3			単A B単　8号
山腹集排水路工	30.800	m			単A B単　9号
合　計					
・・堆積土砂撤去工	1.000	式			
床堀	6.000	m3			単A B単　10号
埋戻し 撤去土砂の場内処理	6.000	m3			単A B単　11号
合　計					
・地すべり防止工 7-5号排水路	1.000	式			
・・堆積土砂撤去工	1.000	式			
床堀	1.000	m3			単A B単　12号
埋戻し 撤去土砂の場内処理	1.000	m3			単A B単　13号
合　計					
・地すべり防止工 7-2号承水路	1.000	式			
・・堆積土砂撤去工	1.000	式			
床堀	5.000	m3			単A B単　14号

事業名	耕地地すべり防止事業　上勝地区
工事名	Ｒ６徳耕　地すべり　上勝　うぐいす長寿命化対策工事（担い手確保型）

名　称（規　格）	数　量	単位	単　価	金　額	備　考
埋戻し 撤去土砂の場内処理	5.000	m3			単A B単　15号
合　　計					
・地すべり防止工 中山	1.000	式			
・・水路更新	1.000	式			
コンクリート 18-8-20（高炉B）	0.400	m3			単A B単　16号
型枠 小型構造物	13.000	㎡			単A B単　17号
合　　計					

事業名	耕地地すべり防止事業　上勝地区
工事名	Ｒ６徳耕　地すべり　上勝　うぐいす長寿命化対策工事（担い手確保型）

名　称（規　格）	数　量	単位	単　価	金　額	備　考
直接工事費（仮設工）					
・地すべり防止工 7-4号排水路	1.000	式			
・・モノレール設置工	1.000	式			
モノレール設置・撤去	1.000	箇所			単A B単　18号
モノレール運転	1.000	式			単A B単　19号
合　計					

事業名	耕地地すべり防止事業　上勝地区
工事名	R６徳耕　地すべり　上勝　うぐいす長寿命化対策工事（担い手確保型）

コード	名　称（規　格）	数　量	単位	単　価	金　額	備　考
	＊＊＊　B単－ 1号　＊＊＊					
	床堀		m3		1.000 m3	当たり算出
	SP 床掘り 土砂,現場制約あり,-,-	1.000	m3			S単　5号
	合　計					
	単　価					
	＊＊＊　B単－ 2号　＊＊＊					
	掘削		m3		1.000 m3	当たり算出
	SP 掘削 土砂,上記以外(小規模),-,-,標準以外,-,-,-	1.000	m3			S単　4号
	合　計					
	単　価					
	＊＊＊　B単－ 3号　＊＊＊					
	のり面整形工		m²		1.000 m²	当たり算出
	SP 法面整形 切土部,-,無し,ﾚｷ質土､砂及び砂質土､粘性土,あり	1.000	m²			S単　7号
	合　計					
	単　価					

事業名	耕地地すべり防止事業　上勝地区
工事名	Ｒ６徳耕　地すべり　上勝　うぐいす長寿命化対策工事（担い手確保型）

コード	名　称（規　格）	数　量	単位	単　価	金　額	備　考
	＊＊＊　Ｂ単－ 4号　＊＊＊					
	残土処理		m3		1.000 m3	当たり算出
	SP 土砂等運搬 小規模,ﾊﾞｯｸﾎｳ山積0.13m3(平積0.1m3),土砂(岩塊･玉石混り土含む),無し,60.0	1.000	m3			Ｓ単　6号
	km以下					
	処分費 発生土、L＝49.7km	1.000	m3			Ｓ単　3号
	合　計					
	単　価					
	＊＊＊　Ｂ単－ 5号　＊＊＊					
	床堀		m3		1.000 m3	当たり算出
	SP 床掘り 土砂,現場制約あり,-,-	1.000	m3			Ｓ単　5号
	合　計					
	単　価					
	＊＊＊　Ｂ単－ 6号　＊＊＊					
	残土処理		m3		1.000 m3	当たり算出
	SP 土砂等運搬 小規模,ﾊﾞｯｸﾎｳ山積0.13m3(平積0.1m3),土砂(岩塊･玉石混り土含む),無し,60.0	1.000	m3			Ｓ単　6号
	km以下					

事業名	耕地地すべり防止事業　上勝地区
工事名	Ｒ６徳耕　地すべり　上勝　うぐいす長寿命化対策工事（担い手確保型）

コード	名　称（規　格）	数　量	単位	単　価	金　額	備　考
	処分費 発生土、L＝49.7km	1.000	m3			Ｓ単　3号
	合　計					
	単　価					
	＊＊＊　Ｂ単－ 7号　＊＊＊					
	床堀		m3		1.000 m3	当たり算出
	SP 床掘り 土砂,現場制約あり,-,-	1.000	m3			Ｓ単　5号
	合　計					
	単　価					
	＊＊＊　Ｂ単－ 8号　＊＊＊					
	埋戻し		m3		1.000 m3	当たり算出
	人力土工(盛土・埋戻) 砂・砂質土,埋戻,まき出し,振動ｺﾝﾊﾟｸﾀ(Ｉ)	0.900	m3			Ｓ単　1号
	合　計					
	単　価					
	＊＊＊　Ｂ単－ 9号　＊＊＊					
	山腹集排水路工		m		1.000 m	当たり算出

事業名	耕地地すべり防止事業　上勝地区
工事名	Ｒ６徳耕　地すべり　上勝　うぐいす長寿命化対策工事（担い手確保型）

コード	名　称（規　格）	数　量	単位	単　価	金　額	備　考
	山腹水路工(山腹コルゲートフリューム据付) 0.5㎡以下,50m以下	1.000	m			Ｓ単　11号
	合　　計					
	単　　価					
	＊＊＊　Ｂ単－ 10号　＊＊＊					
	床堀		m3		1.000 m3	当たり算出
	SP 床掘り 土砂,現場制約あり,-,-	1.000	m3			Ｓ単　 5号
	合　　計					
	単　　価					
	＊＊＊　Ｂ単－ 11号　＊＊＊					
	埋戻し 撤去土砂の場内処理		m3		1.000 m3	当たり算出
	人力土工(盛土・埋戻) 砂・砂質土,埋戻,まき出し,振動ｺﾝﾊﾟｸﾀ(Ｉ)	0.900	m3			Ｓ単　 1号
	合　　計					
	単　　価					
	＊＊＊　Ｂ単－ 12号　＊＊＊					
	床堀		m3		1.000 m3	当たり算出

事業名	耕地地すべり防止事業　上勝地区
工事名	Ｒ６徳耕　地すべり　上勝　うぐいす長寿命化対策工事（担い手確保型）

コード	名　称（規　格）	数　量	単位	単　価	金　額	備　考
	SP 床掘り 土砂,現場制約あり,-,-	1.000	m3			Ｓ単　5号
	合　計					
	単　価					
	＊＊＊　Ｂ単－ 13号　＊＊＊					
	埋戻し 撤去土砂の場内処理		m3		1.000 m3	当たり算出
	人力土工(盛土・埋戻) 砂・砂質土,埋戻,まき出し,振動ｺﾝﾊﾟｸﾀ(Ｉ)	0.900	m3			Ｓ単　1号
	合　計					
	単　価					
	＊＊＊　Ｂ単－ 14号　＊＊＊					
	床堀		m3		1.000 m3	当たり算出
	SP 床掘り 土砂,現場制約あり,-,-	1.000	m3			Ｓ単　5号
	合　計					
	単　価					
	＊＊＊　Ｂ単－ 15号　＊＊＊					
	埋戻し 撤去土砂の場内処理		m3		1.000 m3	当たり算出

事業名	耕地地すべり防止事業　上勝地区
工事名	Ｒ６徳耕　地すべり　上勝　うぐいす長寿命化対策工事（担い手確保型）

コード	名　称（規　格）	数　量	単位	単　価	金　額	備　考
	人力土工(盛土・埋戻) 砂・砂質土,埋戻,まき出し,振動ｺﾝﾊﾟｸﾀ(Ｉ)	0.900	m3			Ｓ単　1号
	合　計					
	単　価					
	＊＊＊　Ｂ単－ 16号　＊＊＊					
	コンクリート 18-8-20（高炉B）		m3		1.000 m3	当たり算出
	SP コンクリート 小型構造物,人力打設,計上する,-,一般養生,-,無し,-,18-8-25(20)(高炉B) W/C60%	1.000	m3			Ｓ単　12号
	生コンクリート　小型車割増 ,２～３ｔ車,	1.000	m3			Ｓ単　2号
	合　計					
	単　価					
	＊＊＊　Ｂ単－ 17号　＊＊＊					
	型枠 小型構造物		㎡		1.000 ㎡	当たり算出
	SP 型枠 一般型枠,小型構造物	1.000	㎡			Ｓ単　8号
	合　計					
	単　価					

事業名	耕地地すべり防止事業　上勝地区
工事名	Ｒ６徳耕　地すべり　上勝　うぐいす長寿命化対策工事（担い手確保型）

コード	名　称（規　格）	数　量	単位	単　価	金　額	備　考
	＊＊＊　B単－ 18号　＊＊＊					
	モノレール設置・撤去		箇所		1.000 箇所	当たり算出
	モノレール路線選定・架設・撤去 路線選定あり,30度未満,架設～撤去,バケット台車,3ヵ月以内	1.000	基			S単　9号
	合　計					
	単　価					
	＊＊＊　B単－ 19号　＊＊＊					
	モノレール運転		式		1.000 式	当たり算出
	モノレール運転 ,普通台車,110m	0.551	ton			S単　10号
	合　計					
	単　価					

事業名	耕地地すべり防止事業　上勝地区
工事名	Ｒ６徳耕　地すべり　上勝　うぐいす長寿命化対策工事（担い手確保型）

コード	名　称	数　量	単位	単　価	金　額	備　考
	＊＊＊　Ｓ単－ 1号　＊＊＊					
	人力土工(盛土・埋戻)		m3		10.000 m3	当たり算出
	人力土工(盛土・埋戻) 砂・砂質土,埋戻,まき出し,振動ｺﾝﾊﾟｸﾀ(Ｉ)			基本給時間:8.0 深夜時間:0.0	超勤時間:0.0 週休:4週8休以上	
	1)土質区分 2)作業区分	砂・砂質土 埋戻		時間的制約:なし 夜間制約作業時間:0.0	制約作業時間:0.0	
	3)施工区分 4)締固め区分	まき出し 振動ｺﾝﾊﾟｸﾀ(Ｉ)				
	特殊作業員	0.200	人			
	普通作業員	0.680	人			
	諸雑費 10%	0.100				
	合　計					算出数量 10.000 m3
	単　価		m3			
	＊＊＊　Ｓ単－ 2号　＊＊＊					
	生コンクリート　小型車割増		m3		1.000 各単位	当たり算出
	生コンクリート　小型車割増 ,２～３ｔ車,			基本給時間:8.0 深夜時間:0.0	超勤時間:0.0 週休:4週8休以上	
	1)資材区分 2)地域資材単価コード（Ｐ）			時間的制約:なし 夜間制約作業時間:0.0	制約作業時間:0.0	
	3)地区資材単価コード（Ｊ） 4)施設機械資材単価コード（Ｋ）					
	生コンクリート　小型車割増 ２～３ｔ車	1.000	m3			
	合　計					算出数量 1.000 各単位

事業名	耕地地すべり防止事業　上勝地区
工事名	Ｒ６徳耕　地すべり　上勝　うぐいす長寿命化対策工事（担い手確保型）

コード	名　称	数　量	単位	単　価	金　額	備　考
	単　　価					
	＊＊＊　Ｓ単－ 3号　＊＊＊					
	処分費		m3		1.000 各単位	当たり算出
	処分費 発生土、L＝49.7km			基本給時間:8.0 深夜時間:0.0	超勤時間:0.0 週休:4週8休以上	
	1)地域資材単価コード 2)資材規格	発生土、L＝49.7km		時間的制約:なし 夜間制約作業時間:0.0	制約作業時間:0.0	
	3)単価の入力					
	処分費 発生土、L＝49.7km	1.000	m3			
	合　　計					算出数量 1.000 各単位
	単　　価					
	＊＊＊　Ｓ単－ 4号　＊＊＊					
	SP 掘削		m3		1.000 m3	当たり算出
	SP 掘削 土砂,上記以外(小規模),-,-,標準以外,-,-,-			基本給時間:8.0 深夜時間:0.0	超勤時間:0.0 週休:4週8休以上	
				時間的制約:なし 夜間制約作業時間:0.0	制約作業時間:0.0	
	1)土質 2)施工方法	土砂 上記以外(小規模)				
	3)押土の有無 4)障害の有無	- -				
	5)施工数量 6)火薬使用	標準以外 -				

事業名	耕地地すべり防止事業　上勝地区
工事名	Ｒ６徳耕　地すべり　上勝　うぐいす長寿命化対策工事（担い手確保型）

コード	名　称	数　量	単位	単　価	金　額	備　考
	7)破砕片除去の有無 8)集積押土の有無	- -				
	単　　価		m3			
	＊＊＊　Ｓ単－ 5号　＊＊＊					
	SP 床掘り		m3		1.000 m3	当たり算出
	SP 床掘り 土砂,現場制約あり,-,-			基本給時間:8.0 深夜時間:0.0	超勤時間:0.0 週休:4週8休以上	
				時間的制約:なし 夜間制約作業時間:0.0	制約作業時間:0.0	
	1)土質 2)施工方法	土砂 現場制約あり				
	3)土留方式の種類 4)障害の有無	- -				
	単　　価		m3			
	＊＊＊　Ｓ単－ 6号　＊＊＊					
	SP 土砂等運搬		m3		1.000 m3	当たり算出
	SP 土砂等運搬 小規模,ﾊﾞｯｸﾎｳ山積0.13m3(平積0.1m3),土砂(岩塊･玉石混り土含む)			基本給時間:8.0 深夜時間:0.0	超勤時間:0.0 週休:4週8休以上	
	,無し,60.0km以下			時間的制約:なし 夜間制約作業時間:0.0	制約作業時間:0.0	
	1)土砂等発生現場 2)積込機種･規格	小規模 ﾊﾞｯｸﾎｳ山積0.13m3(平積0.1m3)				
	3)土質 4)DID区間の有無	土砂(岩塊･玉石混り土含む) 無し				
	5)運搬距離	60.0km以下				

事業名	耕地地すべり防止事業　上勝地区
工事名	Ｒ６徳耕　地すべり　上勝　うぐいす長寿命化対策工事（担い手確保型）

コード	名　称	数　量	単位	単　価	金　額	備　考
	単　　価		m3			
	＊＊＊　Ｓ単－ 7号　＊＊＊					
	SP 法面整形		㎡		1.000 ㎡	当たり算出
	SP 法面整形 切土部,-,無し,ﾚｷ質土､砂及び砂質土､粘性土,あり			基本給時間:8.0 深夜時間:0.0	超勤時間:0.0 週休:4週8休以上	
				時間的制約:なし 夜間制約作業時間:0.0	制約作業時間:0.0	
	1)整形箇所 2)法面締固めの有無	切土部 -				
	3)現場制約の有無 4)土質	無し ﾚｷ質土､砂及び砂質土､粘性土				
	5)長期割引単価区分	あり				
	単　　価		㎡			
	＊＊＊　Ｓ単－ 8号　＊＊＊					
	SP 型枠		㎡		1.000 ㎡	当たり算出
	SP 型枠 一般型枠,小型構造物			基本給時間:8.0 深夜時間:0.0	超勤時間:0.0 週休:4週8休以上	
				時間的制約:なし 夜間制約作業時間:0.0	制約作業時間:0.0	
	1)型枠の種類 2)構造物の種類	一般型枠 小型構造物				
	単　　価		㎡			

事業名	耕地地すべり防止事業　上勝地区
工事名	R６徳耕　地すべり　上勝　うぐいす長寿命化対策工事（担い手確保型）

コード	名　称	数　量	単位	単　価	金　額	備　考
	＊＊＊　S単－ 9号　＊＊＊					
	モノレール路線選定・架設・撤去		基		1.000 基	当たり算出
	モノレール路線選定・架設・撤去 路線選定あり,30度未満,架設～撤去,バケット台車,3ヵ月以内			基本給時間:8.0 深夜時間:0.0	超勤時間:0.0 週休:4週8休以上	
	1)路線選定区分 2)傾斜区分	路線選定あり 30度未満		時間的制約:なし 夜間制約作業時間:0.0	制約作業時間:0.0	
	3)設置区分 4)台車区分	架設～撤去 バケット台車				
	5)賃貸期間区分 6)山林砂防工(普通作業員)	3ヵ月以内 普通作業員				
	7)長期割引単価区分(賃料機械) 8)モノレール延長(m)	あり 110.000m				
	9)モノレール本機１基当たり数量(台) 10)台車１基当たり数量(台)	1台 1台				
	土木一般世話役 路線選定	0.390	人			
	特殊作業員 路線選定	0.390	人			
	土木一般世話役 架設～撤去	3.300	人			
	特殊作業員 架設～撤去	3.300	人			
	普通作業員 架設～撤去	9.900	人			
	モノレール本機　牽引能力500kg未満、45度	1.000	台供用月			<賃料>
	モノレール　バケット台車(500kg積)	1.000	台供用月			<賃料>
	モノレール　単軌条レール・支持台(500kg積)	110.000	m供用月			<賃料>
	諸雑費 20.0%	0.200				
	合　計					算出数量 1.000 基

事業名	耕地地すべり防止事業　上勝地区
工事名	Ｒ６徳耕　地すべり　上勝　うぐいす長寿命化対策工事（担い手確保型）

コード	名　称	数　量	単位	単　価	金　額	備　考
	単　　価		基			
	＊＊＊　Ｓ単－ 10号　＊＊＊					
	モノレール運転		ton		1.000 日	当たり算出
	モノレール運転 ,普通台車,110m			基本給時間:8.0 深夜時間:0.0	超勤時間:0.0 週休:4週8休以上	
	1)資材区分 2)台車区分	普通台車		時間的制約:なし 夜間制約作業時間:0.0	制約作業時間:0.0	
	3)運搬距離(L:レール長 m) 4)燃料区分	110.000m				
	5)燃料消費率(L/Ps-h) 6)機関出力(Ps)	6.000Ps				
	7)山林砂防工(普通作業員)	普通作業員				
	普通作業員	2.000	人			
	軽油 ﾊﾟﾄﾛｰﾙ給油	9.000	L			
	合　　計					算出数量 16.510 [各単位]
	単　　価		[各単位]			
	単位					
	＊＊＊　Ｓ単－ 11号　＊＊＊					
	山腹水路工(山腹コルゲートフリューム据付)		m		10.000 m	当たり算出
	山腹水路工(山腹コルゲートフリューム据付) 0.5㎡以下,50m以下			基本給時間:8.0 深夜時間:0.0	超勤時間:0.0 週休:4週8休以上	

事業名	耕地地すべり防止事業　上勝地区
工事名	Ｒ６徳耕　地すべり　上勝　うぐいす長寿命化対策工事（担い手確保型）

コード	名　称	数　量	単位	単　価	金　額	備　考
	1)掘削断面積区分 2)ｺﾙｹﾞｰﾄﾌﾘｭｰﾑｺｰﾄﾞ(単位:m)	0.5㎡以下		時間的制約:なし 夜間制約作業時間:0.0	制約作業時間:0.0	
	3)砕石コード(単位:m3) 4)砕石設計量(m3/m)	0.0m3/m				
	5)平均運搬距離区分 6)長期割引単価区分(賃料機械)	50m以下 －				
	7)山林砂防工(普通作業員)	普通作業員				
	コルゲートU字フリューム A形 幅400×高400㎜　板厚2.0㎜（めっき）	10.000	m			
	土木一般世話役	0.410	人			
	特殊作業員	0.410	人			
	普通作業員	0.820	人			
	ﾊﾞｯｸﾎｳ[ｸﾛｰﾗ型・ｸﾚｰﾝ機能付き・排対型(2次)]	0.650	供用日			<損料>
	軽油 ﾊﾟﾄﾛｰﾙ給油	15.000	L			
	運転手（特殊）	0.410	人			
	諸雑費 0.4%	0.004				
	合　計					算出数量 10.000 m
	単　価		m			
	＊＊＊　Ｓ単－ 12号　＊＊＊					
	SP コンクリート		m3		1.000 m3	当たり算出
	SP コンクリート 小型構造物,人力打設,計上する,-,一般養生,-,無し,-,18-8-25(20)			基本給時間:8.0 深夜時間:0.0	超勤時間:0.0 週休:4週8休以上	

事業名	耕地地すべり防止事業　上勝地区
工事名	Ｒ６徳耕　地すべり　上勝　うぐいす長寿命化対策工事（担い手確保型）

コード	名　称	数　量	単位	単　価	金　額	備　考
	(高炉B) W/C60%			時間的制約:なし 夜間制約作業時間:0.0	制約作業時間:0.0	
	1)構造物種別 2)打設工法	小型構造物 人力打設				
	3)ｺﾝｸﾘｰﾄの計上 4)設計日打設量	計上する -				
	5)養生工の種類 6)圧送管延長距離区分	一般養生 -				
	7)現場内小運搬の有無 8)打設高さ､水平打設距離	無し -				
	10)規格区分	18-8-25(20)(高炉B) W/C60%				
	単　　価		m3			

事業名	耕地地すべり防止事業　上勝地区
工事名	Ｒ６徳耕　地すべり　上勝　うぐいす長寿命化対策工事（担い手確保型）

コード	名　称（規　格）	数　量	単位	単　価	金　額	備　考
	処分費					
P96001	発生土、L＝49.7km		m3	2,500		Ｓ単　3号

見積単価一覧表

工事名	R6徳耕　地すべり　上勝　うぐいす長寿命化対策工事（担い手確保型）			
名称	規格	単位	単価	備考
処分費	発生土	m3	50,000	運搬距離：L＝49.7km
※以下は，週休2日補正として計上している金額の合計額（丸めあり）を参考値として示したものです。				
直接工事費分	4週8休経費補正	式	24,000	
共通仮設費分（積上分）	4週8休経費補正	式	0	

(レベル1)　工事区分
地すべり防止工

数量総括表

うぐいす地区

(レベル2) 工　種	(レベル3) 種　別	(レベル4) 細　別	(レベル5) 規　格	単位	数　量	備　考
7-1号排水路						
堆積土砂撤去工	作業土工	床掘	土砂、現場制約有り	m3	4	水路内撤去土砂
		掘削	土砂、小規模	m3	5	
	のり面整形工	切土部	土砂　1:0.8	m2	13.2	
	残土処理		場外搬出	m3	9	4.2+4.9

地 す べ り 防 止 工　計 算 書

名　　称	規　　格	算　　式	単位	小 計	合 計
【土工数量表】					
		（左＋右）			
掘　　削	土砂、小規模	2.7＋2.2	m3		4.9
床　　掘	土砂、現場制約有り		m3		4.2
のり面整形	土砂 1:0.8	7.7+4.1	m2	11.80	
	土砂 1:0.8	端部:(2.2+0.8)/2*0.9	m2	1.35	13.2

堆積土砂撤去工　計算書

単位：m

名称	位置	延長	摘要
作業土工	①	26.0	平均h=0.40m
	合計		

水路部
標準断面図
S=1:25

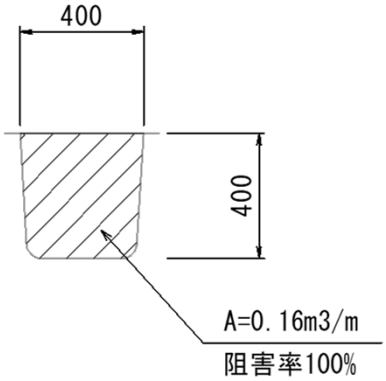

堆積土砂撤去工数量表 1.0式当り(L=26.0m)

名称	規格	数量
床掘	土砂、現場制約有り	4.2 m3

名称	規格	算式	単位	小計	合計
堆積土砂撤去工		山腹集排水路			
	(1.0式当たり)				
作業土工					
床掘	土砂、現場制約有り	(0.40*0.40)*26.0	m3		4.2
残土処理					
場外搬出		(0.40*0.40)*26.0	m3		4.2

土　工　数　量　計　算　書

測　点	距離 m	掘削（左側） 単位：m3			掘削（右側） 単位：m3						摘要
		断面	平均	数量	断面	平均	数量	断面	平均	数量	
No. 0 ＋16.0		0.0			0.0						
＋21.0	5.0	0.2	0.10	0.5	0.2	0.10	0.5				
＋24.0	3.0	0.4	0.30	0.9	0.3	0.25	0.8				
＋26.0	2.0	0.6	0.50	1.0	0.4	0.35	0.7				
＋26.2	0.2	0.6	0.60	0.1	0.4	0.40	0.1				
＋26.8	0.6	0.0	0.30	0.2	0.0	0.20	0.1				
合計	10.8			2.7			2.2				

のり面整形工　数量計算書

測点	距離 m	掘削（左側）単位：m2			掘削（右側）単位：m2						摘要
		断面	平均	数量	断面	平均	数量	断面	平均	数量	
No. 0 ＋16.0		0.0			0.0						
＋21.0	5.0	0.7	0.35	1.8	0.4	0.20	1.0				
＋24.0	3.0	1.0	0.85	2.6	0.5	0.45	1.4				
＋26.0	2.0	1.5	1.25	2.5	0.8	0.65	1.3				
＋26.2	0.2	1.5	1.50	0.3	0.8	0.80	0.2				
＋26.8	0.6	0.0	0.75	0.5	0.0	0.40	0.2				
合計	10.8			7.7			4.1				

(レベル1)　工事区分
地すべり防止工

数量総括表

うぐいす地区

(レベル2) 工　種	(レベル3) 種　別	(レベル4) 細　別	(レベル5) 規　格	単位	数　量	備　考
7-3号排水路						
堆積土砂撤去工	作業土工	床掘	土砂、現場制約有り	m3	2	水路内撤去土砂
	残土処理	場外搬出		m3	2	

堆積土砂撤去工　計算書

単位：m

名称	位置	延長	摘要
作業土工	①	17.0	平均h=0.25m
	合計		

標準断面図

S=1:25

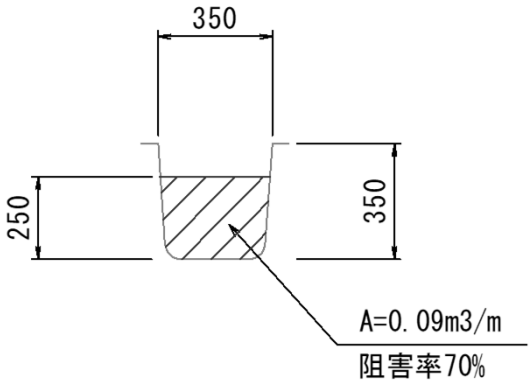

堆積土砂撤去工数量表 1.0式当り(L=17.0m)

名称	規格	数量
床掘	土砂、現場制約有り	1.5 m3

名称	規格	算式	単位	小計	合計
堆積土砂撤去工		山腹集排水路			
	(1.0式当たり)				
作業土工					
床掘	土砂、現場制約有り	(0.35*0.25)*17.0	m3		1.5
残土処理					
場外搬出		(0.35*0.25)*17.0	m3		1.5

（レベル1）　工事区分
地すべり防止工

数 量 総 括 表

うぐいす地区

（レベル2） 工　種	（レベル3） 種　別	（レベル4） 細　別	（レベル5） 規　格	単位	数　量	備　考
7-4号排水路						
コルゲートフリューム更新	作業土工	床掘	土砂、小規模	m3	6	①+②+⑤
		埋戻し	構造物周辺	m3	6	①+②+⑤
	山腹集排水路工	ｺﾙｹﾞｰﾄﾌﾘｭｰﾑ	撤去　A型 400*400	m	30.8	①+②+⑤
			設置　A型 400*400 t=1.6	m	30.8	①+②+⑤
	仮設工	小運搬	モノレール 100mを超え150m以下	m	110	①+②+⑤ ほ場整備_暗渠排水工_小運搬適用
堆積土砂撤去工	作業土工	床掘	土砂、現場制約有り	m3	6	③+④+⑥+⑦ 水路内撤去土砂
		埋戻し	構造物周辺（B≧4.0m）	m3	6	③+④+⑥+⑦ 撤去土砂の場内処理

コルゲートフリューム 計算書

単位：m

名称	位置	延長	摘要
ｺﾙｹﾞｰﾄﾌﾘｭｰﾑ更新	No. 0 付近 ～ No. 0 + 27.10 付近	27.1	SL=28.3m
	No. 0 + 91.70 付近 ～ No. 0 + 92.60 付近	0.9	SL=1.0m
	No. 0 + 102.20 付近 ～ No. 0 + 103.70 付近	1.5	SL=1.5m
	合 計	29.5	SL=30.8m

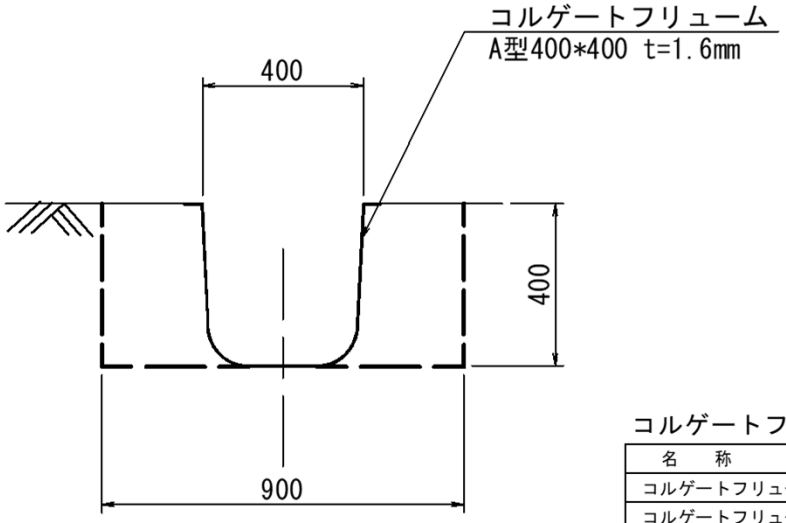

コルゲートフリューム撤去・設置工

1.0m当り

名称	規格	単位	数量
コルゲートフリューム	撤去 A型400*400	m	1.00
コルゲートフリューム	設置 A型400*400 t=1.6mm	m	1.00
床 掘	土砂、小規模	m3	0.2
埋戻し	構造物周辺	m3	0.2

名称	規格	算式	単位	小計	合計
ｺﾙｹﾞｰﾄﾌﾘｭｰﾑ更新		山腹集排水路			
	(1.0式当たり)				
ｺﾙｹﾞｰﾄﾌﾘｭｰﾑ	撤去 A型 400*400		m		30.8
〃	設置 A型 400*400 t=1.6		m		30.8
作業土工					
床 掘	土砂、小規模	0.2*29.5	m3		5.9
埋 戻 し	構造物周辺	0.2*29.5	m3		5.9

堆積土砂撤去工　計算書

単位：m

名称	位置	延長	摘要
作業土工	No. 0 ＋ 2.60 付近 ～ No. 0 ＋ 4.70 付近	2.1	平均h=0.30m
	No. 0 ＋ 16.90 付近 ～ No. 0 ＋ 25.60 付近	8.7	平均h=0.25m
	No. 0 ＋ 28.40 付近 ～ No. 0 ＋ 33.70 付近	5.3	平均h=0.25m
	No. 0 ＋ 59.30 付近 ～ No. 0 ＋ 91.70 付近	32.4	平均h=0.30m
	合計		

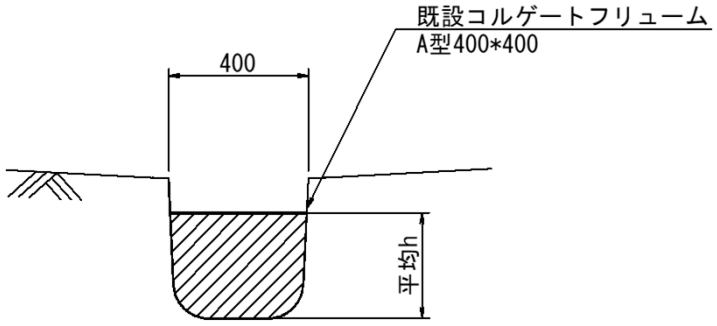

堆積土砂撤去工　　1.0m当り

名称	規格	単位	数量
床掘	土砂、現場制約有り	m3	0.4*h

名称	規格	算式	単位	小計	合計
堆積土砂撤去工		山腹集排水路			
	(1.0式当たり)				
作業土工					
床掘	土砂、現場制約有り	(0.3*2.1+0.25*8.7+0.25*5.3+0.30*32.4)*0.4	m3	5.5	
					5.5
埋戻し	構造物周辺 (B≧4.0m)		m3		5.5

（レベル1）　工事区分
地すべり防止工

数 量 総 括 表

うぐいす地区

（レベル2） 工　種	（レベル3） 種　別	（レベル4） 細　別	（レベル5） 規　格	単位	数　量	備　考
7-5号排水路						
堆積土砂撤去工	作業土工	床掘	土砂、現場制約有り	m3	1	② 水路内撤去土砂
		埋戻し	構造物周辺（B≧4.0m）	m3	1	② 撤去土砂の場内処理

堆積土砂撤去工　計算書

単位：m

名称	位置	延長	摘要
作業土工			
	②	12.0	平均h=0.30m
	合計	34.0	

標準断面図

S=1:25

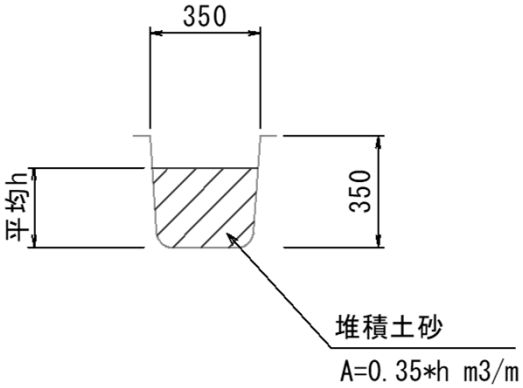

堆積土砂撤去工数量表

1.0式当り(1箇所)

名称	規格	平均 h	撤去延長	数量
床掘	土砂、現場制約有り	0.30 m	12.0 m	1.26 m3

名称	規格	算式	単位	小計	合計
堆積土砂撤去工		山腹集排水路			
	(1.0式当たり)				
作業土工					
床掘	土砂、現場制約有り	(0.35*0.30)*12.0	m3		1.3
埋戻し	構造物周辺 (B≧4.0m)		m3		1.3

（レベル1）　工事区分
地すべり防止工

数 量 総 括 表

うぐいす地区

（レベル2） 工　種	（レベル3） 種　別	（レベル4） 細　別	（レベル5） 規　格	単位	数　量	備　考
7-2号承水路						
堆積土砂撤去工	作業土工	床掘	土砂、現場制約有り	m3	5	水路内撤去土砂
		埋戻し	構造物周辺（B≧4.0m）	m3	5	撤去土砂の場内処理

堆積土砂撤去工　計算書

単位：m

名称	位置	延長	摘要
作業土工	①	71.0	平均h=0.20m
	合計		

標準断面図

S=1:25

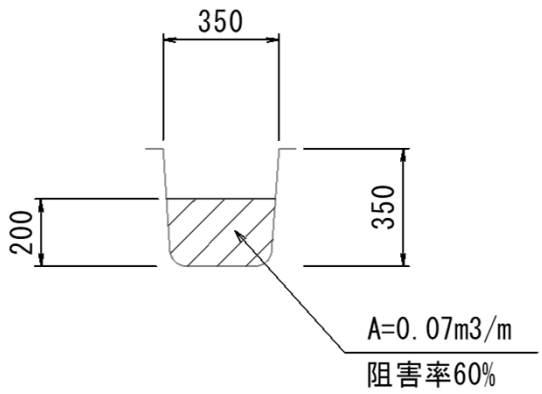

堆積土砂撤去工数量表 1.0式当り(L=71.0m)

名称	規格	数量
床掘	土砂、現場制約有り	5.0 m3

名称	規格	算式	単位	小計	合計
堆積土砂撤去工		山腹集排水路			
	(1.0式当たり)				
作業土工					
床掘	土砂、現場制約有り	(0.35*0.20)*71.0	m3		5.0
埋戻し	構造物周辺 (B≧4.0m)		m3		5.0

(レベル1)　工事区分
地すべり防止工

数量総括表

中山地区

(レベル2) 工　種	(レベル3) 種　別	(レベル4) 細　別	(レベル5) 規　格	単位	数　量	備　考
取合水路						
水路更新	水路更新	コンクリート	18-8-20(高炉B)	m3	0.4	
		型枠	小型構造物	m2	13.0	

水　路　更　新　計　算　書			単位：m
名　称	位　　置	延　長	摘　要
水 路 更 新		10.0	
	合　計		

施工延長 L=10.0m

標準断面図

S=1:25

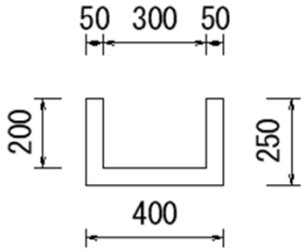

名　　称	規　　格	算　　式	単位	小　計	合　計
水路更新					
	(1.0式当たり)				
コンクリート					
コンクリート	18-8-20(高炉B)	0.4*0.25-0.3*0.2	m2		0.04
		L=　10 m　(概算数量)	m3		0.4
型　　枠	小型構造物	0.05*2+0.3+0.2*2+0.25*2	m		1.3
		L=　10 m　(概算数量)	m2		13.0